СХЕМА СБОРКИ СТУЛА «МАКСИ» СРП-001

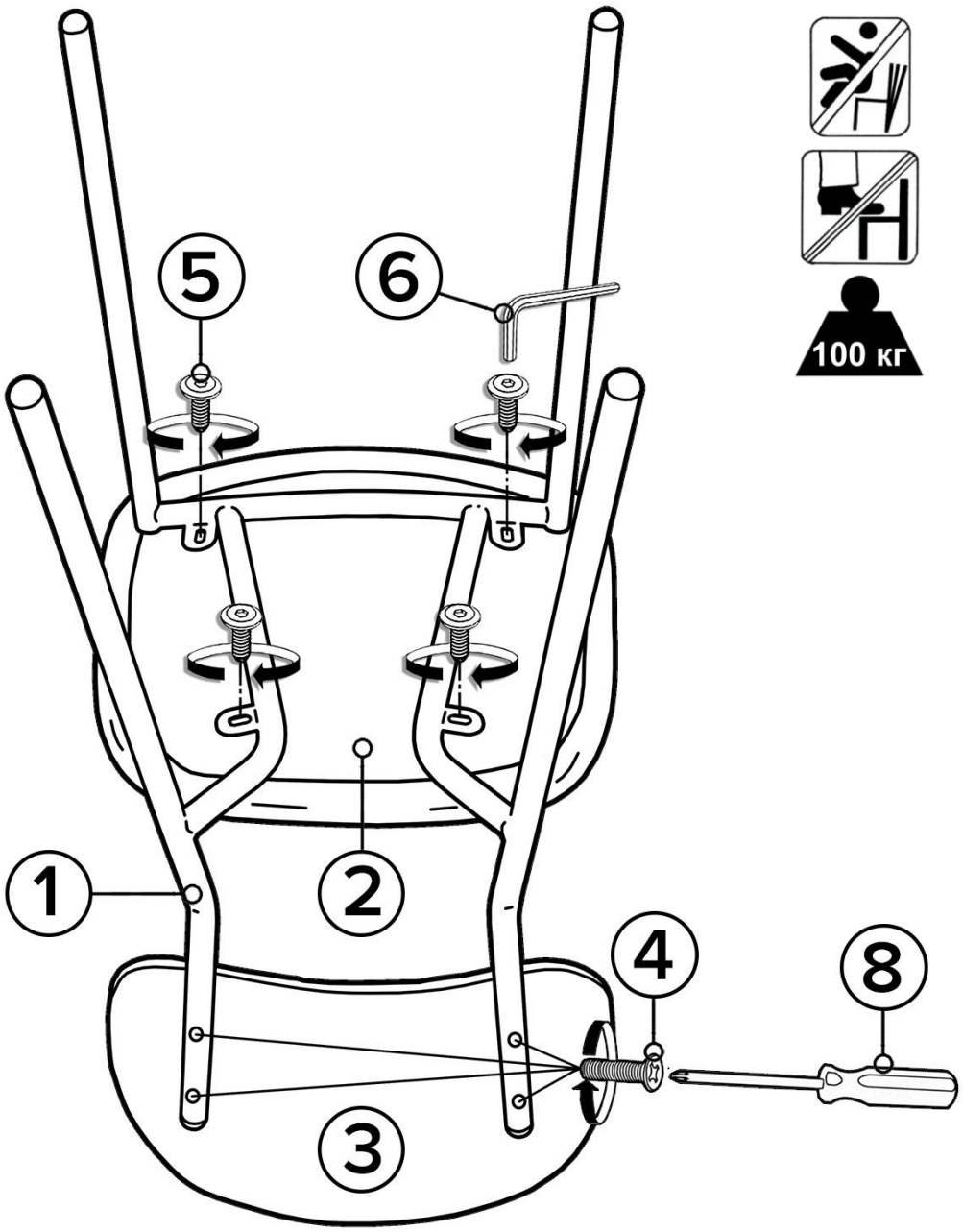

ИНСТРУКЦИЯ ПО СБОРКЕ

1. Сборка производится на чистой гладкой плоскости стола.
2. Перевернуть Сиденье (2) и расположить на плоскости стола.
3. Установить Каркас (1) на нижнюю часть Сиденья (2) совместив крепежные отверстия Сиденья (2) с отверстиями в крепежных петлях Каркаса (1).
4. Закрепить сиденье 4-мя винтами (5) с помощью Ключа (6), через крепежные петли на каркасе (1).
5. Установить и закрепить Спинку (3) используя 4-е винтов (4) с помощью крестовой отвертки (8)
6. Заглушки (7) на каркас стула устанавливаются Изготовителем.

Комплектация:

№	Вид	Наименование	Кол-во
1		Каркас стула	1 шт.
2		Сиденье	1 шт.
3		Спинка	1 шт.
4		Винт М6*30 (DIN 965)	4 шт.
5		Винт мебельный М6*16	4 шт.
6		Ключ шестигранник SW4	1 шт.
7*		Заглушка на ножку (*установлена Изготовителем)	4 шт.
8		*Используемый инструмент “Крестовая отвертка” не входит в комплект фурнитуры*	

ВАЖНО. *Предприятие-изготовитель оставляет за собой право без предварительного уведомления Покупателя вносить изменения в конструкцию, комплектацию или технологию изготовления изделия с целью улучшения его качества.*