СХЕМА СБОРКИ СТУЛА «СОРЕНТО» СРП-105

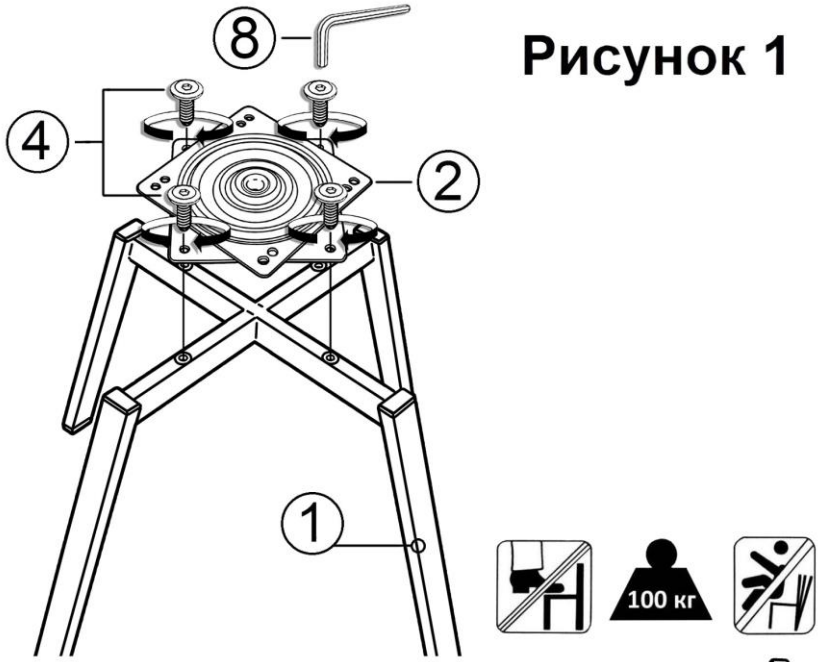

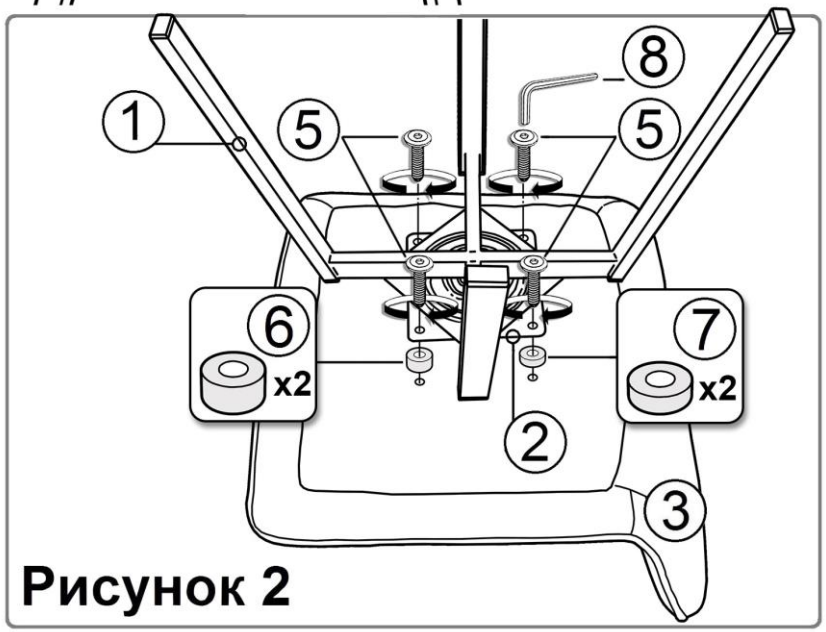

ВАЖНО. *Требуется проведение осмотра стула как минимум один раз в шесть месяцев или чаще (в зависимости от эксплуатации). Очень важно проверить и убедиться в том, что все винты крепления плотно затянуты.*

ИНСТРУКЦИЯ ПО СБОРКЕ

1. Сборка производится на чистой гладкой плоскости стола.
2. **Снять Поворотную площадку (2) с Сиденья (3), если она ранее была закреплена для транспортировки.**
3. Собрать Каркас (1) с установкой Поворотной площадки (2) используя 4-е винта (4) с помощью Ключа (8), как показано на рисунке 1.
4. Все установленные винты (4) надёжно затянуть.
5. Перевернуть Сиденье (3) и расположить на плоскости стола.
6. Установить собранный Каркас (1) с Площадкой (2) на нижнюю часть Сиденья (3) **ИСПОЛЬЗУЯ** Шайбы пластмассовые (6) и (7)
7. **ВАЖНО.** Расположить Шайбы пластмассовые (6) и (7) между Сиденьем (3) и Поворотной площадкой (2) как показано на рисунке 2
8. Закрепить Площадку (2) 4-мя винтами (5) с помощью Ключа (8), как показано на рисунке 2 и надёжно затянуть.
9. Заглушки (9) на Каркасе (1) устанавливаются Изготовителем.

Комплектация:

№	Вид	Наименование	Кол-во
1		Каркас	1 шт.
2	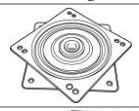	Поворотная площадка (ПП)	1 шт.
3		Сиденье со спинкой	1 шт.
4		Винт мебельный М6*16	4 шт.
5		Винт мебельный М6*20	4 шт.
6		Шайба пластмасс. (толщина 10 мм)	2 шт.
7		Шайба пластмасс. (толщина 6 мм)	2 шт.
8		Ключ шестигранник SW4	1 шт.
9		Заглушка на ножку НИЗ и ВЕРХ *(установлена Изготовителем)*	8 шт.

Примечание. *Предприятие-изготовитель оставляет за собой право без предварительного уведомления Покупателя вносить изменения в конструкцию, комплектацию или технологию изготовления изделия с целью улучшения его качества.*