СХЕМА СБОРКИ СТУЛА «МИРАНО ПОВОРОТНЫЙ» СРП-196

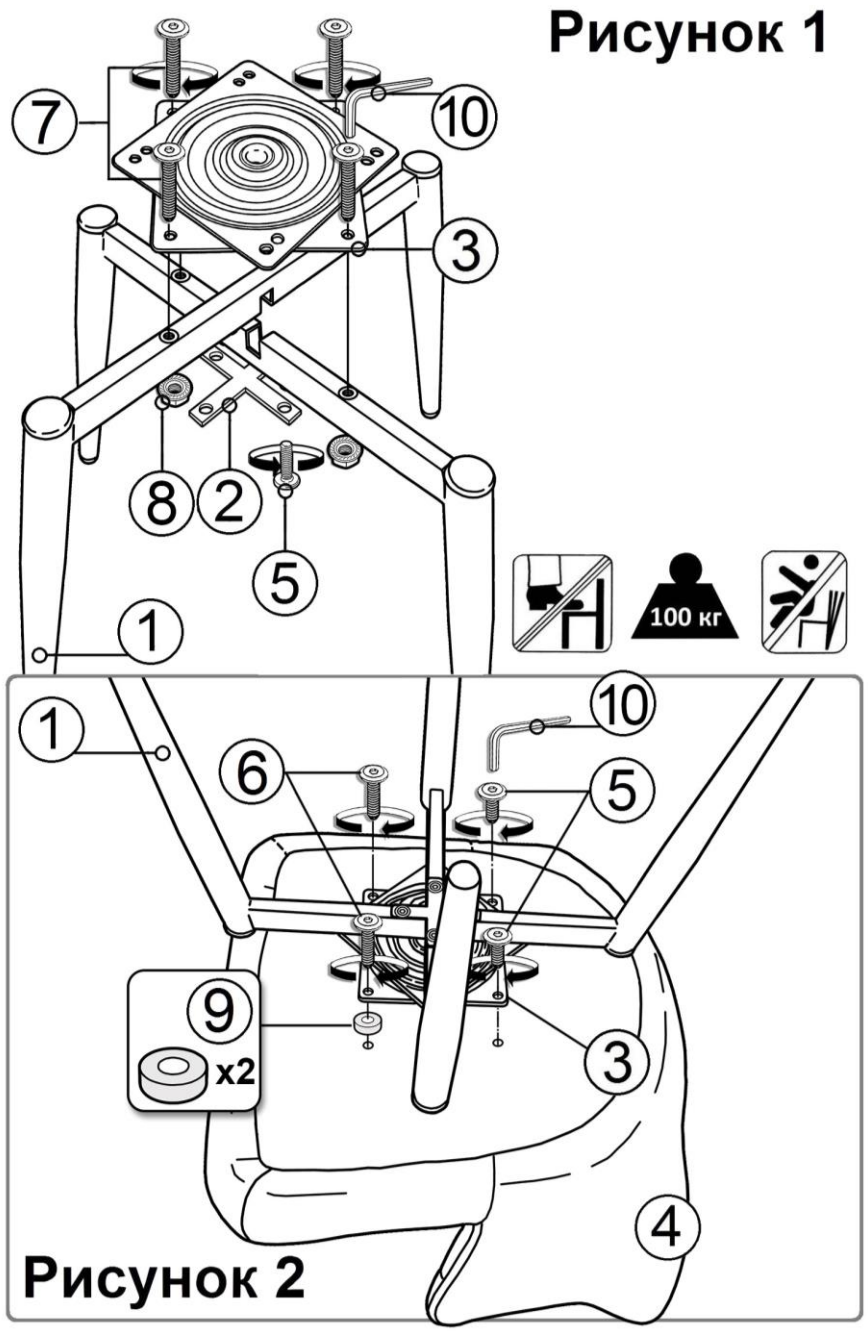

ВАЖНО. Требуется проведение осмотра стула как минимум один раз в шесть месяцев или чаще (в зависимости от эксплуатации).
Очень важно проверить и убедиться в том, что все винты крепления плотно затянуты.

ИНСТРУКЦИЯ ПО СБОРКЕ.

1. Сборка производится на чистой гладкой плоскости стола.
2. **Снять Поворотную площадку (3) с Сиденья (4), если она ранее была закреплена для транспортировки.**
3. Собрать Каркас (1) с установкой Соединительного креста (2) используя 4-е винта (5) с помощью Ключа (10) **как показано на рисунке 1. Винты сильно НЕ затягивать!**
4. Установить ПП (3) на Каркас (1) и закрепить, используя 4-е винта (7) и гайки с фланцем (8) с помощью Ключа (10), **как показано на рис. 1.**
5. Все установленные винты (5 и 7) надёжно затянуть.
6. Перевернуть Сиденье (4) и расположить на плоскости стола.
7. Установить собранный Каркас (1) с ПП (3) на нижнюю часть Сиденья (4) **ИСПОЛЬЗУЯ** Шайбы пластмассовые (9)
8. **ВАЖНО.** Расположить Шайбы пластмассовые (9) между Сиденьем (4) и ПП (3) **как показано на рис. 2**
9. Закрепить ПП (3) 2-мя винтами (5) и 2-мя винтами (6) с помощью Ключа (10), **как показано на рис. 2** и надёжно затянуть.
10. Заглушки (11 и 12) на Каркасе (1) устанавливаются Изготовителем.

Комплектация:

№	Вид	Наименование	Кол-во
1	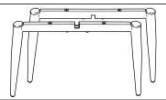	Каркас (разборный)	1 комплект
2	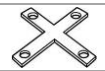	Соединительный крест	1 шт.
3		Поворотная площадка (ПП)	1 шт.
4	Сиденье со спинкой соответствующей модели стула		1 шт.
5		Винт мебельный М6*16	6 шт.
6		Винт мебельный М6*20	2 шт.
7		Винт мебельный М6*40	4 шт.
8		Гайка с фланцем М6 (DIN 6923)	4 шт.
9		Шайба пластмасс. (толщина 6 мм)	2 шт.
10	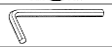	Ключ шестигранник SW4	1 шт.
11		Заглушка на ножку ВЕРХ (установлена на каркас)	4 шт.
12		Заглушка на ножку НИЗ (установлена на каркас)	4 шт.

Примечание. *Предприятие-изготовитель оставляет за собой право без предварительного уведомления Покупателя вносить изменения в конструкцию, комплектацию или технологию изготовления изделия с целью улучшения его качества.*