СХЕМА СБОРКИ СТУЛА «ЧЕЛСИ СТИЛЬ» СРП-438

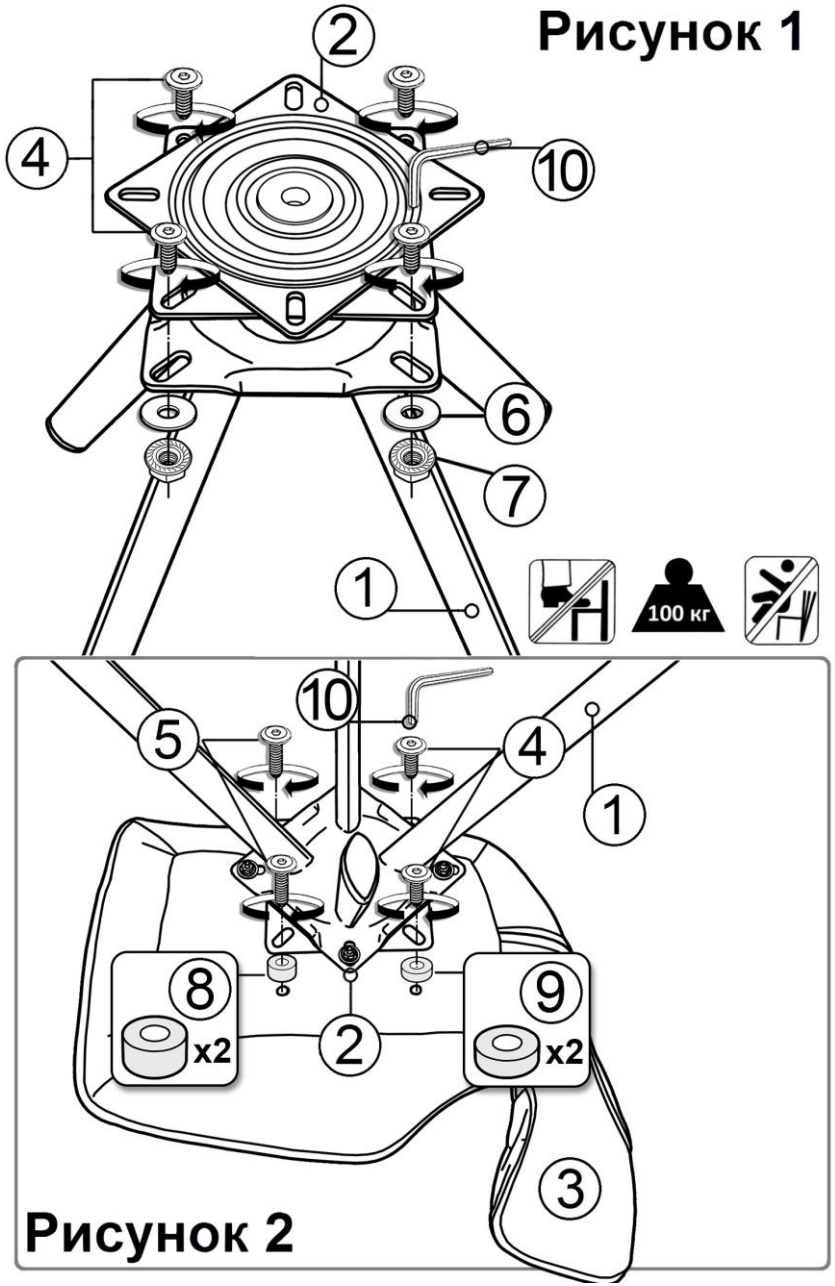

ВАЖНО. *Требуется проведение осмотра стула как минимум один раз в шесть месяцев или чаще (в зависимости от эксплуатации).*
Очень важно проверить и убедиться в том, что все винты крепления плотно затянуты.

ИНСТРУКЦИЯ ПО СБОРКЕ

1. Сборка производится на чистой гладкой плоскости стола.
2. **Снять Поворотную площадку (2) с Сиденья (3), если она ранее была закреплена для транспортировки.**
3. Установить на Каркас (1) Поворотную площадку (2) используя 4-е винта (4) и с шайбами (6) и контргайками с фланцем (7) с помощью Ключа (10), как показано **на рисунке 1.**
4. Все установленные винты (4) надёжно затянуть.
5. Перевернуть Сиденье (3) и расположить на плоскости стола.
6. Установить собранный Каркас (1) с Площадкой (2) на нижнюю часть Сиденья (3) **ИСПОЛЬЗУЯ** Шайбы пластмассовые (8) и (9).
7. **ВАЖНО.** Расположить Шайбы пластмассовые (8) и (9) между Сиденьем (3) и Поворотной площадкой (2) как показано **на рисунке 2**.
8. Закрепить Площадку (2) 2-мя винтами (5) и 2-мя винтами (4) с помощью Ключа (10), как показано **на рисунке 2** и надёжно затянуть.
9. Заглушки (11) на ножки каркаса (1) устанавливаются Изготовителем.

Комплектация:

№	Вид	Наименование	Кол-во
1		Каркас (сварной)	1 шт.
2		Поворотная площадка (ПП)	1 шт.
3		Сиденье со спинкой	1 шт.
4		Винт мебельный М6*16	6 шт.
5		Винт мебельный М6*20	2 шт.
6		Шайба 6 кузовная (DIN 9021)	4 шт.
7		Гайка с фланцем М6 (DIN 6923)	4 шт.
8		Шайба пластмасс. (толщина 10 мм)	2 шт.
9		Шайба пластмасс. (толщина 6 мм)	2 шт.
10		Ключ шестигранник SW4	1 шт.
11		Заглушка ЭЛЛИПС 40*20 (под углом)	4 шт.

Примечание. *Изготовитель оставляет за собой право без предварительного уведомления Покупателя вносить изменения в конструкцию, комплектацию или технологию изготовления изделия с целью улучшения его качества.*