## СХЕМА СБОРКИ СТУЛА «КОНОР СТИЛЬ» СРП-495

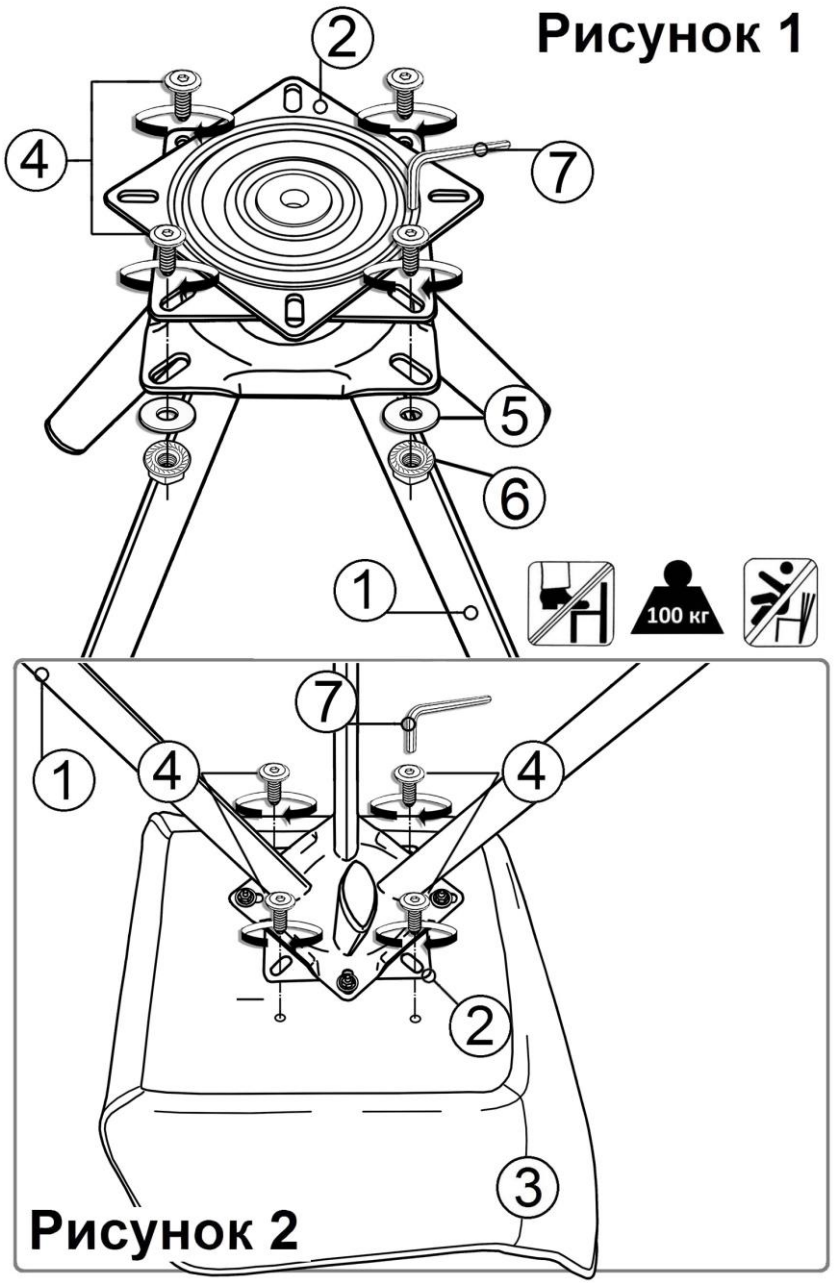


**ВАЖНО.** *Требуется проведение осмотра стула как минимум один раз в шесть месяцев или чаще (в зависимости от эксплуатации).*
*Очень важно проверить и убедиться в том, что все винты крепления плотно затянуты.*

## ИНСТРУКЦИЯ ПО СБОРКЕ

1. Сборка производится на чистой гладкой плоскости стола.
2. **Снять Поворотную площадку (2) с Сиденья (3), если она ранее была закреплена для транспортировки.**
3. Установить на Каркас (1) Поворотную площадку (2) используя 4-е винта (4) и с шайбами (5) и контргайками с фланцем (6) с помощью Ключа (7), как показано **на рисунке 1.**
4. Все установленные винты (4) надёжно затянуть.
5. Перевернуть Сиденье (3) и расположить на плоскости стола.
6. Установить собранный Каркас (1) с Площадкой (2) на нижнюю часть Сиденья (3) как показано **на рисунке 2.**
7. Закрепить Площадку (2) 4-мя винтами (4) с помощью Ключа (7), как показано **на рисунке 2** и надёжно затянуть.
8. Заглушки (8) на ножки каркаса (1) устанавливаются Изготовителем.

### Комплектация:

| № | Вид | Наименование | Кол-во |
|---|---|---|---|
| 1 | 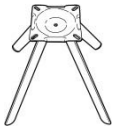 | Каркас (сварной) | 1 шт. |
| 2 |  | Поворотная площадка (ПП) | 1 шт. |
| 3 | Сиденье со спинкой соответствующей модели стула | | 1 шт. |
| 4 |  | Винт мебельный М6*16 | 8 шт. |
| 5 |  | Шайба 6 кузовная (DIN 9021) | 4 шт. |
| 6 |  | Гайка с фланцем М6 (DIN 6923) | 4 шт. |
| 7 |  | Ключ шестигранник SW4 | 1 шт. |
| 8 |  | Заглушка ЭЛЛИПС 40*20 (под углом) | 4 шт. |

**Примечание.** *Изготовитель оставляет за собой право без предварительного уведомления Покупателя вносить изменения в конструкцию, комплектацию или технологию изготовления изделия с целью улучшения его качества.*