СХЕМА СБОРКИ СТУЛА «ЧИЛИ ПОЛУБАРНЫЙ» СРП-552

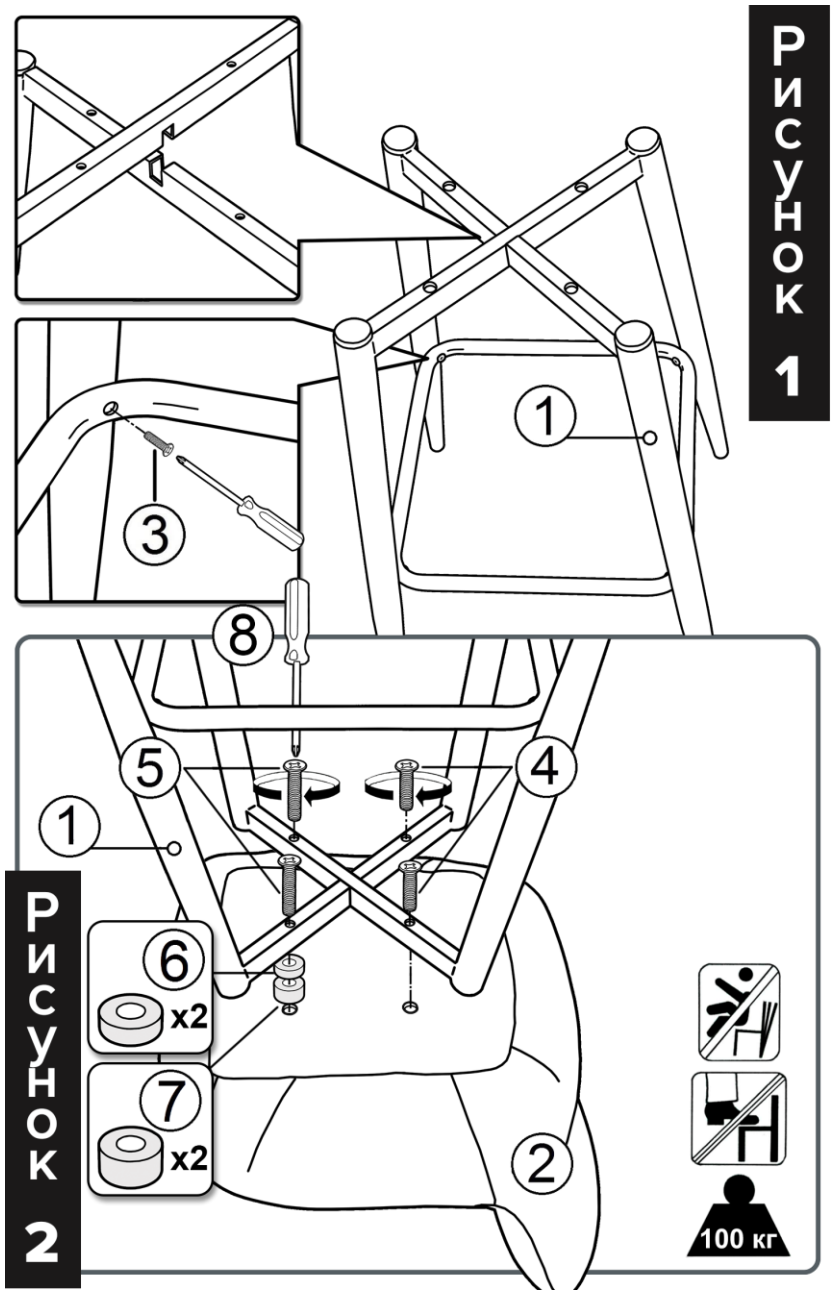

ВАЖНО. *Требуется проведение осмотра стула как минимум один раз в шесть месяцев или чаще (в зависимости от эксплуатации).*
Очень важно проверить и убедиться в том, что все винты крепления плотно затянуты.

ИНСТРУКЦИЯ ПО СБОРКЕ

1. Сборка производится на чистой гладкой плоскости стола.
2. Собрать Каркас (1) с установкой Подножки используя 4-е винта (3) с помощью Крестовой отвертки или шуруповерта и надёжно затянуть, **как показано на рисунке 1.**
3. Перевернуть Сиденье (2) и расположить на плоскости стола.
4. Установить собранный Каркас (1) на нижнюю часть Сиденья (2) **ИСПОЛЬЗУЯ** Шайбы пластмассовые (6 и 7)

   ВАЖНО. Расположить Шайбы пластмассовые (6 и 17) между Сиденьем (2) и Каркасом (1) **как показано на рисунке 2**
5. Закрепить Каркас (1) 2-мя винтами (4) и 2-мя винтами (5) с помощью Крестовой отвертки или шуруповерта, **как показано на рисунке 2** и надёжно затянуть.
6. Заглушки (9 и 10) на каркасе (1) устанавливаются Предприятием-изготовителем.

Комплектация:

№	Вид	Наименование	Кол-во
1	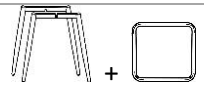	Каркас (разборный) с Подножкой	1 комплект
2		Сиденье со спинкой соответствующей модели стула	1 шт.
3		Винт М5*30 (потай) (DIN 965)	4 шт.
4	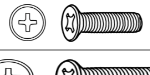	Винт М6*45 (потай) (DIN 965)	2 шт.
5	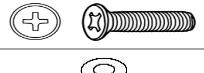	Винт М6*60 (потай) (DIN 965)	2 шт.
6		Шайба пластмасс. (толщина 6 мм)	2 шт.
7		Шайба пластмасс. (толщина 10 мм	2 шт.
8		*Используемый инструмент “Крестовая отвертка” не входит в комплект фурнитуры*	1 шт.
9		Заглушка на ножку ВЕРХ (установлена на каркас)	4 шт.
10		Заглушка на ножку НИЗ (установлена на каркас)	4 шт.

Примечание. *Предприятие-изготовитель оставляет за собой право без предварительного уведомления Покупателя вносить изменения в конструкцию, комплектацию или технологию изготовления изделия с целью улучшения его качества.*