СХЕМА СБОРКИ СТУЛА «БОНО БАРНЫЙ ПОВОРОТНЫЙ» СРП-879

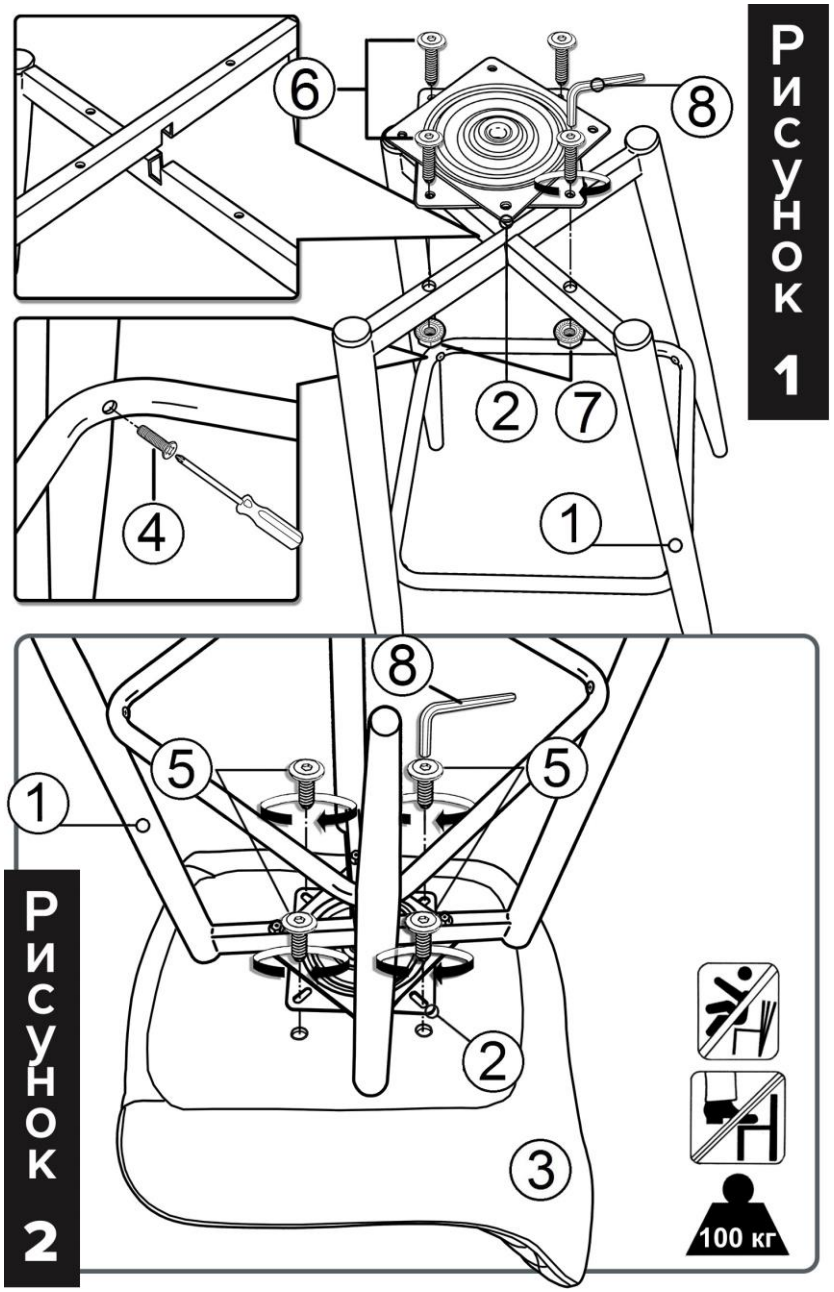

ВАЖНО. *Требуется проведение осмотра стула как минимум один раз в шесть месяцев или чаще (в зависимости от эксплуатации). Очень важно проверить и убедиться в том, что все винты крепления плотно затянуты.*

ИНСТРУКЦИЯ ПО СБОРКЕ

1. Сборка производится на чистой гладкой плоскости стола.
2. **Снять Поворотную площадку (2) с Сиденья (3), если она ранее была закреплена для транспортировки.**
3. Собрать Каркас (1) с установкой Подножки используя 4-е винта (4) с помощью крестовой отвертки или шуруповерта и надёжно затянуть, **как показано на рисунке 1.**
4. Установить Поворотную площадку (2) на Каркас (1), **как показано на рисунке 1,** и закрепить используя 4-е винта (6) и гайки с фланцем (7) с помощью Ключа (8) и надёжно затянуть,
5. Перевернуть Сиденье (3) и расположить на плоскости стола.
6. Установить собранный Каркас (1) с Площадкой (2) на нижнюю часть Сиденья (3) совместив крепежные отверстия на сиденье и площадке.
7. Закрепить Площадку (2) 4-мя винтами (5) с помощью Ключа (8), **как показано на рисунке 2** и надёжно затянуть.
8. Заглушки (6 и 7) на каркасе (1) устанавливаются Предприятием-изготовителем.

Комплектация:

№	Вид	Наименование	Кол-во
1	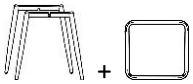	Каркас (разборный) с Подножкой	1 комплект
2		Поворотная площадка (ПП)	1 шт.
3	Сиденье со спинкой соответствующей модели стула		1 шт.
4	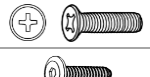	Винт М5*30 (потай) (DIN 965)	4 шт.
5		Винт мебельный М6*16	4 шт.
6		Винт мебельный М6*40	4 шт.
7		Гайка с фланцем М6 (DIN 6923)	4 шт.
8		Ключ шестигранник SW4	1 шт.
9		Заглушка на ножку ВЕРХ (установлена на каркас)	4 шт.
10		Заглушка на ножку НИЗ (установлена на каркас)	4 шт.

Примечание. *Предприятие-изготовитель оставляет за собой право без предварительного уведомления Покупателя вносить изменения в конструкцию, комплектацию или технологию изготовления изделия с целью улучшения его качества.*