СЕРИЯ РАЗДВИЖНЫХ СТОЛОВ «БРУКЛИН»

ВИД УСТАНОВЛЕННЫХ ОПОР НА ПОДСТОЛЬЕ СТОЛЕШНИЦЫ

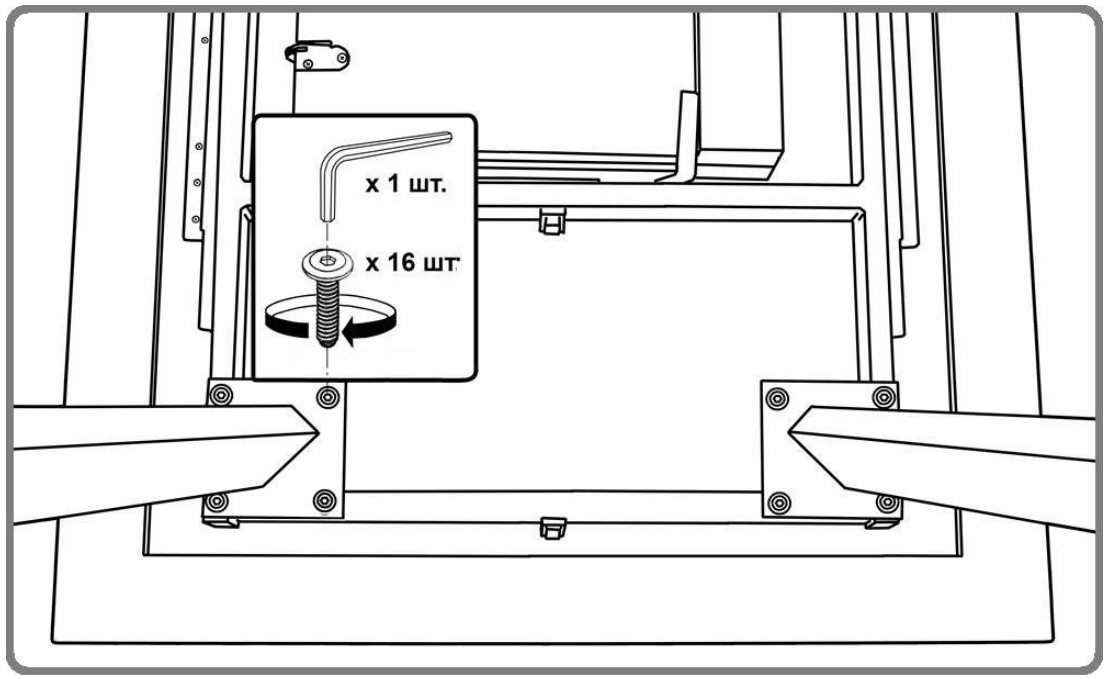



БОРГ / МАКС **БРУКЛИН** **БОРГ СТИЛЬ** **БОНН** **КРОСС-60** **КРОСС-90**

Комплектация:

		БОРГ, БРУКЛИН	БОРГ МАКС, БОРГ СТИЛЬ	БОНН, КРОСС-60, КРОСС-90
1	Столешница с раздвижным механизмом (соответствующей модели стола)	1 шт.	1 шт.	1 шт.
2	Опоры *(в отдельной упаковке)*	4 шт.	4 шт.	2 шт.
3	Мебельный винт М8*20	16 шт.	16 шт.	16 шт.
4	Ключ L-образный	1 шт.	1 шт.	1 шт.
5	Регулируемые опоры	нет	4 шт.	4 шт.

Примечание**:** *Предприятие-изготовитель оставляет за собой право без предварительного уведомления Покупателя вносить изменения в конструкцию, комплектацию или технологию изготовления изделия с целью улучшения его качества. Данные изменения не влекут за собой ухудшения потребительских свойств и внешний вид изделий.*

ИНСТРУКЦИЯ ПО СБОРКЕ СТОЛА

1. **ПОЛОЖИТЬ СТОЛ СТОЛЕШНИЦЕЙ (1) ВНИЗ (**!!!) и закрепить каждую ногу/опору (2) через крепежные отверстия к Царге Винтами (3) М8*20 используя L-образный ключ (4).
2. Обратите внимание, что на внешней части Царги находятся **ДВА фиксатора**, которые фиксируют Столешницу (1) в разложенном или сложенном состоянии.

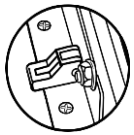 Положение фиксатора **ОТКРЫТО**	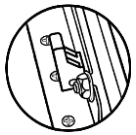 Положение фиксатора **ЗАКРЫТО**

3. Осторожно перевернуть стол и поставить на ноги.
4. Стол приведен в рабочее состояние.
5. Переключите фиксаторы в состояние **ОТКРЫТО** для свободного хода половинок столешницы.

Схема раскладки столешницы раздвижного стола

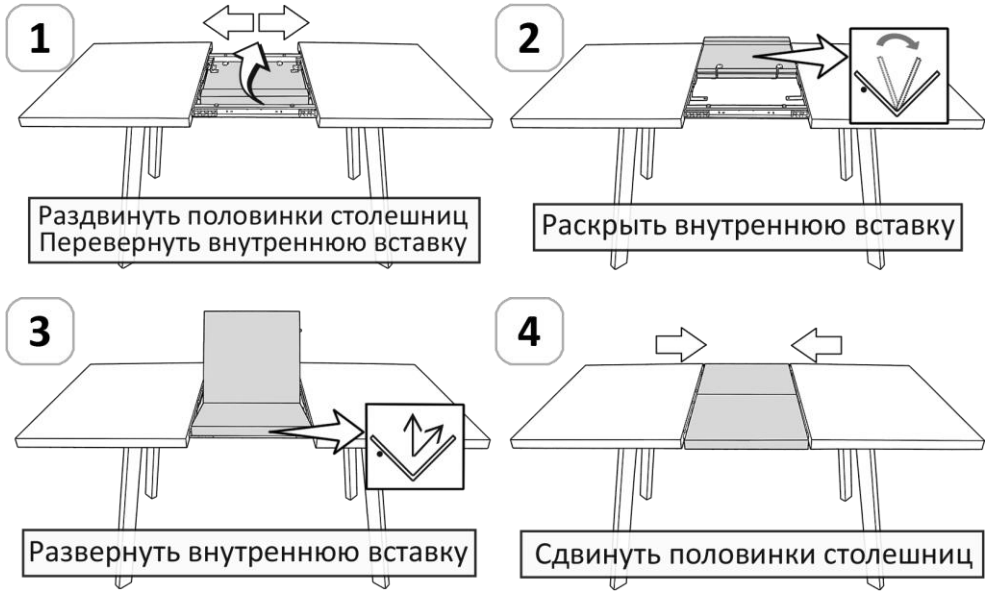

ВАЖНО. Во избежание самопроизвольного раздвижения половинок столешниц **ОБЯЗАТЕЛЬНО** переключите фиксаторы в состояние **ЗАКРЫТО.**

РЕКОМЕНДАЦИИ ПО ЭКСПЛУАТАЦИИ

Требуется проведение осмотра стола как минимум один раз в шесть месяцев. Очень важно проверить и убедится, что все винты крепления плотно затянуты.