СЕРИЯ НЕРАЗДВИЖНЫХ СТОЛОВ «ЛОФТ»

Вид стола в сборе

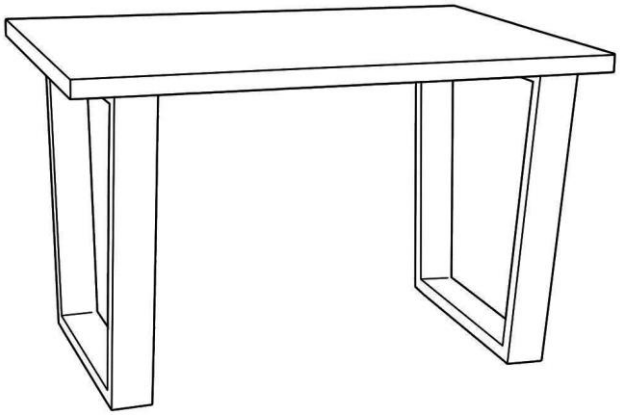

Вид регулируемой опоры

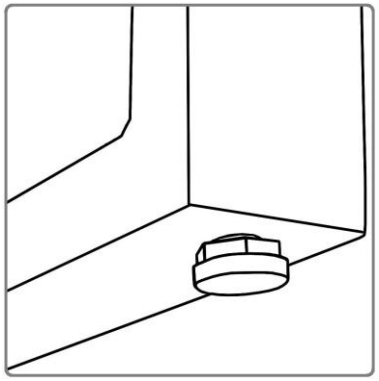

Рисунок 1. Вид установленной опоры на столешницу

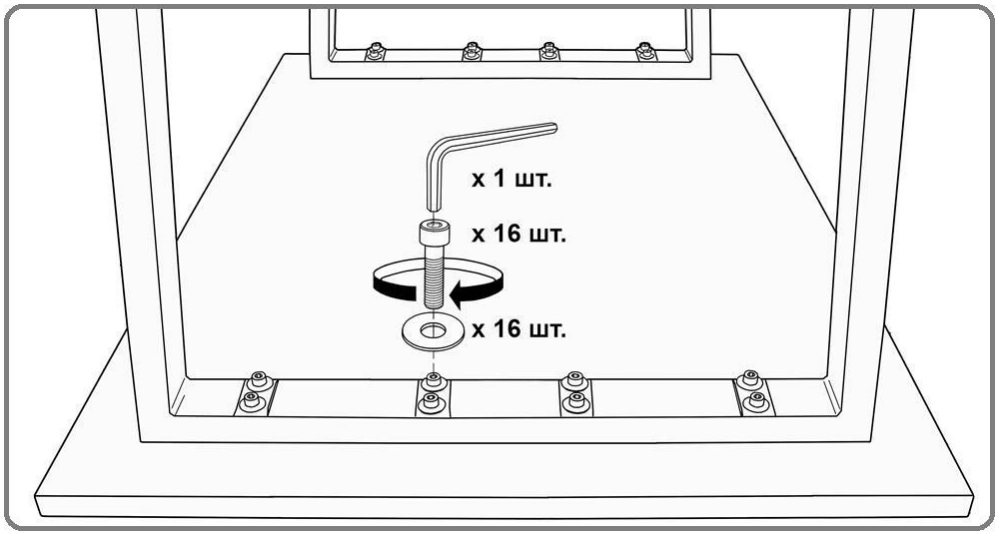

РЕКОМЕНДАЦИИ ПО ЭКСПЛУАТАЦИИ

Требуется проведение осмотра стола как минимум один раз в шесть месяцев. Очень важно проверить и убедиться, что все винты крепления плотно затянуты.

ИНСТРУКЦИЯ ПО СБОРКЕ СТОЛА

1. Положить Столешницу (1) на чистую и ровную поверхность монтажной стороной (крепежными элементами) вверх.
2. Каждую Опору (2) поставьте на плоскость Столешницы (1), совместите крепежные отверстия на Опоре (2) и Столешнице (1). Далее, закрепите каждую Опору (2) через крепежные отверстия к столешнице (1) восемью Винтами (3), через Шайбы (4) используя Ключ (5), как показано на рисунке 1.
3. На каждую Опору (2) установить по две Регулируемые опоры (6).

РЕКОМЕНДАЦИИ ПО ЭКСПЛУАТАЦИИ

Требуется проведение осмотра стола как минимум один раз в шесть месяцев. Очень важно проверить и убедиться, что все винты крепления плотно затянуты.

Комплектация:

№	Наименование		Кол-во
1		Столешница	1 шт.
2	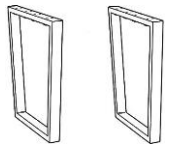	Опора (Подстолье №11)	2 шт.
Комплект фурнитуры:			
3	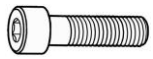	Винт М8*45 DIN 912	16 шт.
4		Шайба М8 кузовная DIN 9021	16 шт.
5		Ключ L-образный	1 шт.
6	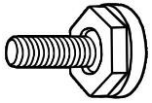	Опора регулируемая d.25 (25ПМ8-25ЧН)	4 шт.

Примечание: *Предприятие-изготовитель оставляет за собой право без предварительного уведомления Покупателя вносить изменения в конструкцию, комплектацию или технологию изготовления изделия с целью улучшения его качества.*
Данные изменения не влекут за собой ухудшения потребительских свойств и внешний вид изделий.